Gama Producto 2025

Gama Lavado 8/9Kg

	One Launch								Slim 48cm	Slim 48cm	Fin vida Q2?
	WF90F09C4SU3 Core	WW90DB8U95GHU3 Core	WW90DB7U94GBU3 WW90DB7U94GEU3 Core	WW90DB7U34GWU3 ECI/MSH/ELDISSER	WW90DG6U85LBU3 - Core WW90DG6U85LKU3 - NBG WW90DG6U85HHU3 - Core WW90DG6U85LEU3 - MSH	WW90T534DAWCS3 Core	WW90T504DAWCS3 Core	WW90CGC04DABEC - Core WW90CGC04DAEEC - Core WW90CGC04DTEEC - Core	WW90DG6G94LKU3 - Core	WW90DG5G34AEEC - Core	WW80CGC04DABEC - Core WW80CGC04DTHEC - NBG
PVPR (€)	1599	979	899 849	849	769 719 719 719	759	679	649 609 599	749	669	619 569
Capacidad (Kg)	9	9	9	9	9	9	9	9	9	9	8
Clase	A-55%	A-30%	A-20%	A-20%	A-10%	A-10%	A-10%	A-10%	A-10%	A-10%	A
Panel	AI Home (7" Touch LCD)	AI Control	AI Control	AI Control	AI Control	AI Control	AI Control	LED	AI Control	LED	LED
Centrifugado (RPM)	1400	1400	1400	1400	1400	1400	1400	1400	1400	1400	1400
AI Ecobubble™	O	O	O	O	O	-	-	-	O	-	-
AI Wash	O	O	O	-	O	-	-	-	O	-	-
Autodisp.	O	O	O	-	O	O	-	-	O	-	-
Ruido centrif.	72dB	72dB	72dB	72dB	72dB	72dB	72dB	72dB	72dB	72dB	72dB
Wifi/ SmartThings	O	O	O	O	O	O	O	O	O	O	O
Medidas (AnxAlxFn cm)	60 x 85 x 60 (63 fondo total)	60 x 85 x 60 (63 fondo total)	60 x 85 x 60 (63 fondo total)	60 x 85 x 60 (63 fondo total)	60 x 85 x 55 (63 fondo total)	60 x 85 x 55 (63,5 fondo total)	60 x 85 x 55 (63,5 fondo total)	60 x 85 x 55 (63,5 fondo total)	60 x 85 x 48 (56 fondo total)	60 x 85 x 48 (56 fondo total)	60 x 85 x 55 (63,5 fondo total)
Peso (Kg)	75	69	69	68	67	67	65	65	59	59	65

Gama Lavado - más de 10Kg

	WF20DG8650BWU3 Core	WW12T504DTWS3 Core	WW11DB8B95GHU3 Core	WW11DB7B94GBU3 WW11DB7B94GEU3 Core	WW11DB7B34GWU3 Core	WW11DG6B85LKU3 NBG	WW11DG5B25ABEC Core	WW11DG5B25THEC Sinersis	WW11DG5B25AEEC ECI/MSH/ELDISSER	WW11DG5B25TEEC CRF
PVPR (€)	1179	829	1149	1049 999	949	899	849	799	799	799
Capacidad (Kg)	20	12	11	11	11	11	11	11	11	11
Clase	B	A	A-40%	A-20%	A-20%	A-10%	A-10%	A-10%	A-10%	A-10%
Panel	AI Control	AI Control	AI Control	AI Control	AI Control	AI Control	LED	LED	LED	LED
Centrifugado (RPM)	1000	1400	1400	1400	1400	1400	1400	1400	1400	1400
QuickDrive (Q-Bubble™)	-	-	O	-	-	-	-	-	-	-
AI Ecobubble™	-	-	O	O	O	O	O	O	O	O
AI Wash	O	-	O	O	-	O	-	-	-	-
Autodisp.	-	-	O	O	-	O	-	-	-	-
Ruido centrif.	76dB	72dB	72dB	72dB	72dB	72dB	72dB	72dB	72dB	72dB
Wifi/ SmartThings	O	O	O	O	O	O	O	O	O	O
Medidas (AnxAlxFn cm)	68,6 x 98,4 x 87,5	60 x 86 x 65 (73,3 fondo total)	60 x 85 x 60 (63 fondo total)	60 x 85 x 60 (63 fondo total)	60 x 85 x 60 (63 fondo total)	60 x 85 x 60 (64 fondo total)	60 x 85 x 60 (64 fondo total)	60 x 85 x 60 (64 fondo total)	60 x 85 x 60 (64 fondo total)	60 x 85 x 60 (64 fondo total)
Peso (Kg)	98	74	75	75	74	72	72	72	72	72

Gama lavasecado (18/11) (11/6) (9/6) Kg

	WD18DB8995BZT2 Core	WD11DG6B85BEU3 Core WD11DG6B85BKU3 NBG	WD11DB7B85GWU3 Core	WD11DG5B15BBEC WD11DG5B15BEEC Core	WD90DB8B85GBU3 Core	WD90DB7B85GWU3 Core	WD90DG6B85BBU3 WD90DG6B85BEU3 Core	WD90DG5B15BBEC WD90DG5B15BEEC Core	Slim 48cm WD90DG5G34BBEC WD90DG5G34BEEC Core	Slim 48cm WD90DG6G94BKU3 NBG
PVPR (€)	3499	999	1099	909 859	1179	999	949 899	809 759	919 869	979
Capacidad (LAV/SEC Kg)	18/11	11/6	11/6	11/6	9/6	9/6	9/6	9/6	9/5	9/5
Clase	A-10% / D	A-10% / D	A-10% / D	A-10% / D	A-10% / D	A-10% / D	A-10% / D	A-10% / D	A-10% / E	A-10% / E
Panel	AI Home (7" Touch LCD)	AI Control	AI Control	LED	AI Control	AI Control	AI Control	LED	LED	AI Control
Centrifugado (RPM)	1000	1400	1400	1400	1400	1400	1400	1400	1400	1400
QuickDrive™ (Q-Bubble™)	-	-	-	-	O	-	-	-	-	-
AI Wash&Dry	O	AI Wash	AI Wash	-	AI Wash	AI Wash	AI Wash	-	-	AI Wash
Autodisp.	O	O	O	-	O	O	O	-	-	O
Ruido centrif.	72dB	72dB	72dB	72dB	72dB	72dB	72dB	72dB	72dB	72dB
Consumo agua/ciclo	98L (lav.+sec.) 68L (lav.)	90L (lav.+sec.) 54L (lav.)	90L (lav.+sec.) 54L (lav.)	90L (lav.+sec.) 54L (lav.)	90L (lav.+sec.) 50L (lav.)	90L (lav.+sec.) 50L (lav.)	90L (lav.+sec.) 50L (lav.)	90L (lav.+sec.) 50L (lav.)	80L (lav.+sec.) 50L (lav.)	80L (lav.+sec.) 50L (lav.)
Wifi/ SmartThings	O	O	O	O	O	O	O	O	O	O
Medidas (AnxAlxFn cm)	68,6 x 111 x 87,5	60 x 85 x 60 (63,3 fondo total)	60 x 85 x 60 (62,2 fondo total)	60 x 85 x 60 (63,3 fondo total)	60 x 85 x 60 (62,2 fondo total)	60 x 85 x 60 (62,2 fondo total)	60 x 85 x 60 (63,3 fondo total)	60 x 85 x 60 (63,3 fondo total)	60 x 85 x 48 (56 fondo total)	60 x 85 x 48 (56 fondo total)
Peso (Kg)	147	76	77	74	77	77	76	74	65	65

Gama lavado y lavasecado Slim - 48cm fondo

	Lavadoras						Lavasecadoras		
	WW90DG6G94LKU3 Core	WW90DG5G34AEEC Core	WW90FG3M05TW	WW80FG3M05AW	WW80FG3M05TW	WW70FG3M05TW	WD90DG6G94BKU3	WD90DG5G34BEEC	WD90DG5G34BBEC
PVPR (€)	749	669	529	479	479	429	979	869	919
Capacidad (Kg)	9	9	9	8	8	7	9/5	9/5	9/5
Clase	A-10%	A-10%	A	A	A	A	A-10% / E	A-10% / E	A-10% / E
Centrifugado (RPM)	1400	1400	1400	1400	1400	1400	1400	1400	1400
Ecobubble™	O	O	-	-	-	-	O	O	O
AI Control	O	-	-	-	-	-	O	-	-
Autodispensador	O	-	-	-	-	-	O	-	-
WiFi	O	O	-	-	-	-	O	O	O
AI Wash	O	-	-	-	-	-	O	-	-
Programas	24	14	12	12	12	12	25	14	14
Medidas (AnxFnxAl cm)	60 x 48 x 85 Fondo 56 (con puerta y botonera)	60 x 48 x 85 Fondo 56 (con puerta y botonera)	59,5 x 50,5 x 85	59,5 x 46,5 x 85	59,5 x 46,5 x 85	59,5 x 44 x 85	60 x 48 x 85 Fondo 56 (con puerta y botonera)	60 x 48 x 85 Fondo 56 (con puerta y botonera)	60 x 48 x 85 Fondo 56 (con puerta y botonera)
Peso (Kg)	59	59	64	59	59	57	65	65	65

Gamas lavado y lavasecado 9Kg - 48cm fondo

	Lavadoras		Lavasecadoras		
	WW90DG6G94LKU3 Core	**WW90DG5G34AEEC** Core	**WD90DG6G94BKU3** NBG	**WD90DG5G34BEEC** Core	**WD90DG5G34BBEC** Core
PVPR (€)	749	669	979	869	919
Capacidad (Kg)	9	9	9/5	9/5	9/5
Clase	A -10%	A -10%	A -10% / E	A -10% / E	A -10% / E
Centrifugado (RPM)	1400	1400	1400	1400	1400
AI Control	O	-	O	-	-
Autodispensador	O	-	O	-	-
WiFi	O	O	O	O	O
AI Wash	O	-	O	-	-
Ciclos	24	14	25	14	14
Medidas (AnxFnxAl cm)	60 x 48 x 85 Fondo 56 (con puerta y botonera)	60 x 48 x 85 Fondo 56 (con puerta y botonera)	60 x 48 x 85 Fondo 56 (con puerta y botonera)	60 x 48 x 85 Fondo 56 (con puerta y botonera)	60 x 48 x 85 Fondo 56 (con puerta y botonera)
Peso (Kg)	59	59	65	65	65

Gamas básicas lavado Slim

	Slim 50cm	Slim 46cm	Slim 46cm	Slim 44cm
	WW90FG3M05TWEC	WW80FG3M05AWEC	WW80FG3M05TWEC	WW70FG3M05TWEC
PVPR (€)	529	479	479	429
Capacidad (Kg)	9	8	8	7
Centrifugado (RPM)	1400	1400	1400	1400
Motor Digital Inverter	O	O	O	O
Función vapor	O	O	O	O
Quick Wash	O	O	O	O
Medidas (AnxFnxAl cm)	59,5 x 50,5 x 85	59,5 x 46,5 x 85	59,5 x 46,5 x 85	59,5 x 44 x 85
Peso (Kg)	64	59	59	57

Gama secado

	A	A	A	A	A	C
	DV16DG8600BW (Nueva) Core	**DV90F09F4SU3** (Nueva) Core	**DV90DG6845HHU3** (DV90T6240HES3 '24) **DV90DG6845LEU3** (DV90T6240LES3 '24) **DV90DG6845LKU3** (DV90T6240LKS3 '24) **DV90DG6845LBU3** (DV90T6240LBS3 '24) Core	**DV90DB7845GEU3** (DV90BB7445GES3 '24) Core	**DV90DB8845GHU3** (Nueva) Core	**DV90DG52A0TEEC** (DV90CGC2A0TEEC '24) **DV90DG52A0EEC** (DV90CGC2A0AEEC '24) **DV90DG52A0ABEC** (DV80CGC2B0AEC '24) Core
PVPR (€)	1399	1699	1029 1029 1029 1079	1149	1249	789 789 829
Capacidad (Kg)	16	9	9	9	9	9
Panel	AI Control	AI Home (7" Touch LCD)	AI Control	AI Control	AI Control	LED
Sistema secado	Bomba calor híbrida	Bomba calor	Bomba calor	Bomba calor	Bomba calor	Bomba calor
Motor Digital Inverter	O	O	O	O	O	O
AI Dry	O	O (Air Dry+)	O (Air Dry+)	O (Air Dry+)	O (Air Dry+)	-
WiFi/SmartThings	O	O	O	O	O	O
Puerta reversible	?	O	O	O	O	O
Escaneo etiquetado ropa	O	O	O	O	O	O
Medidas (AnxAlxFn cm)	68,6 x 98,4 x 84,4	60 x 85 x 60 (Fondo 65 con puerta)	60 x 85 x 60 (Fondo 65 con puerta)	60 x 85 x 60 (Fondo 65 con puerta)	60 x 85 x 60 (Fondo 65 con puerta)	60 x 60 x 85 (Fondo 65 con puerta y panel)
Peso (Kg)	72	55	50	50	52	48

Gama nuevos SBS

One Launch
12 modelos

Ref. nueva Ref. antigua	RS90F66BEFEF RS6HA8891B1	RS90F66BETEF RS6HDG883ES9	RS90F64EETEF	RS80F66KCTEF RS68A884CSL	RS80F64KDFEF RS68CG885DB1	RS80F64KDTEF RS68CG885DS9	RS70F67KCTEF RS68A882CS9	RS70F65KDTEF RS68CG852DS9	RS70F64KDTEF RS68CG883DS9	RS70F65KETEF RS64DG5303S9	RS70F64KETEF RS65DG54R3S9 RS65DG5403S9	RS70F65QETEF RS62DG5003S9
PVPR (€)	2949	2849	2349	2499	2399	2299	2299	2099	2049	1949	1849	1599
Capacidad (L)	614 (389/225)	614 (389/225)	634 (409/225)	634 (409/225)	634 (409/225)	634 (409/225)	634 (409/225)	634 (409/225)	634 (409/225)	634 (409/225)	634 (409/225)	655 (418/237)
Family Hub (21,5" LCD 1920x1080)	O	O	-	-	-	-	-	-	-	-	-	-
AI Home (9" LCD 1024x600)	-	-	O	-	-	-	-	-	-	-	-	-
Auto Open Door	O	O	O	O	O	O	-	-	-	-	-	-
Control por voz	O	O	O	O	O	O	-	-	-	-	-	-
Sistema frío	Twin Cooling	Twin Cooling	All Around Cooling	Twin Cooling	All Around Cooling	All Around Cooling	Twin Cooling	All Around Cooling	All Around Cooling	All Around Cooling	All Around Cooling	All Around Cooling
Metal Cooling	O	O	O	O	O	O	O	O	O	O	O	-
Con toma de agua	O	O	O	O	O	O	-	-	O	-	O	-
Sin toma de agua	-	-	-	-	-	-	Depósito 4,5L	Depósito 4,5L	-	Depósito 4,5L	-	-
Bandeja botellero	O	O	O	O	O	O	-	-	-	-	-	-
Nivel ruido	34dB	34dB	?	33dB	33dB	33dB	33dB	33dB	33dB	33dB	33dB	
Cool Select+ (opciones conversión cong.) -1°C/-5°C/2°C/-15-23°C	O	O	-	O	-	-	O	-	-	-	-	-
Medidas totales (AnxAlxFn mm)	912x1784x726 (620 fondo sin puerta)	912x1784x726 (620 fondo sin puerta)	912x1784x726 (620 fondo sin puerta)	912x1784x726 (620 fondo sin puerta)	912x1784x726 (620 fondo sin puerta)	912x1784x726 (620 fondo sin puerta)	912x1784x726 (620 fondo sin puerta)	912x1784x726 (620 fondo sin puerta)	912x1784x726 (620 fondo sin puerta)	912x1784x726 (620 fondo sin puerta)	912x1784x726 (620 fondo sin puerta)	912x1786x716 (610 fondo sin puerta)
Peso (Kg)	120	120	?	130	?	?	130	?	?	?	109	99
	RS90			RS80			RS70					

Lineal Lavavajillas libre instalación

	DW60DG790FSL Core	DW60A8060FS Core	DW60DG760FSL Core	DW60A8050FB DW60A8050FS Core	DW60A6092FS DW60A6092FW Core	DW60CG550FSR DW60CG550FWQ NBG	DW60M6050FS DW60M6050FW Core	DW60M6040FS DW60M6040FW Core	DW50DG450FSR Core	DW50R4070FS DW50R4070FW Core
PVPR (€)	999	899	899	899 849	799 749	629 599	679 629	599 549	699	629 599
Tipo puerta	Abatible	Abatible	Abatible	Abatible	Abatible	Abatible	Abatible	Abatible	Abatible	Abatible
Cubiertos	14	14	13	14	14	14	14	13	10	10
Bandeja cubiertos	O	O	-	O	O	O	O	-	O	O
Nivel ruido (dBA)	43 (41 silence)	43 (41 silence)	44 (42 silence)	42 (40 silence)	44	44	44	44	44	44
Sistema aspas inferiores rotativas	2 (Water Jet Clean™)	1	2 (Water Jet Clean™)	1	1	1	1	1	1	1
Consumo agua/ciclo	9,4	8,5	9,4	9,8	10,5	10,5	10,5	10,5	9	9,5
Auto apertura	O	O	O	O	O	O	-	-	O	-
Higiene bacterias	O	O	O	O	O	O	O	O	O	O
Wifi y SmartThings	O	O	O	O	-	-	-	-	-	-
Medidas (AnxAlxFn cm)	59,8x84,5x60	59,8x84,5x60	59,8x84,5x60	59,8x84,5x60	59,8x84,5x60	59,8x84,5x60	59,8x84,5x60	59,8x84,5x60	44,8x84,5x60	44,9x84,5x60
Peso (Kg)	54,5	52,5	64,5	50,5	49,5	48	48	48	41	42

60cm

45cm

Lineal Lavavajillas encastre

	60cm					45cm
	B	A	C	E	E	D
	DW60BB890UAP/ET Core (fin vida?)	**DW60DG790I00/U1** Core	**DW60BG750B00/ET** Core	**DW60M6050BB/EO** Core	**DW60M6040BB/EO** Core	**DW50DG450B00/ET** Core
PVPR (€)	1099	999	899	699	659	699
Tipo instalación	Integración bajo mueble	Integración completa	Integración completa	Integración completa	Integración completa	Integración completa
Tipo puerta	Abatible	Abatible y deslizante	Abatible	Abatible	Abatible	Abatible
Cubiertos	14	14	14	14	13	10
Bandeja cubiertos	O	O	O	O	- (cesta tradicional)	O
Nivel ruido (dBA)	40 (38 extra silenc.)	43 (41 extra silenc.)	42 (40 extra silenc.)	44	44	44
Número aspas giratorias inferiores	2	2	2	1	1	1
Consumo agua/ciclo	8L	9,4L	9,2L	10,5L	10,5L	9L
Auto apertura	O	O	O	-	-	O
Higiene bacterias	O	O	O	O	O	O
Wifi y SmartThings	O	O	O	-	-	-
Medidas (AnxAlxFn cm)	59,5 x 81,5 x 57,2	59,5 x 81,5 x 55,2	59,5 x 81,5 x 55,2	59,8 x 81,5 x 55	59,8 x 81,5 x 55	44,8 x 81,5 x 55
Peso (Kg)	42,5	42,5	40,5	40	38,5	34,5

Lineal campanas decorativas y telescópicas

	NK36C9804WB Core	NK36T9804VD EOL (e-store)	NK36C5070US Core	NK24C5070US Core	NK24C5070DS Core	NK24M3050PS Core	NK24M1030IS Core	NK24M1030IB Core
PVPR (€)	899	899	379	349	389	189	179	169
Tipo	Decorativa	Decorativa	Decorativa	Decorativa	Decorativa	Decorativa	Telescópica	Telescópica
Potencia extracción (m3/h)	560 Boost 760	560 Boost 737	531 Boost 689	531 Boost 689	558 Boost 691	512	392	392
Potencia consumo (W)	167	?	265	265	250	?	?	?
Nivel ruido (dBA)	66 (72 boost)	66 (72 boost)	70 (75 boost)	70 (75 boost)	69 (73 boost)	70	71	71
Clase	A+	A+	B	B	B	D	C	C
Extración / Recirculación	O/O	O/O	O/O	O/O	O/O	O/O	O/O	O/O
Filtro aluminio lavable	O	O	O	O	O	O	O	O
Filtro carbón activo	Accesorio	O	Accesorio	Accesorio	Accesorio	O	O	O
Compatible SmartThings	O	-	-	-	-	-	-	-
Bluetooth	O	O	-	-	-	-	-	-
Medidas (AnxAlxFn cm)	Ancho: 90 Alto: 105min.-148,6max. Fondo: 38,6	Ancho: 89,8 Alto: 105min.-148,6max. Fondo: 38,6	Ancho: 90 Alto: 62min.-114,5max. Fondo: 45,5	Ancho: 60 Alto: 62min.-114,5max. Fondo: 45,5	64,5 x 37,5 x 57,5	Ancho: 59,8 Alto: 73,9min-106,1max. Fondo: 45	59,8 x 18 x 30,1	59,8 x 18 x 30,1
Peso (Kg)	29	28	14,7	13,4	13,5	7,6	6,5	7,2

Lineal campanas encastre

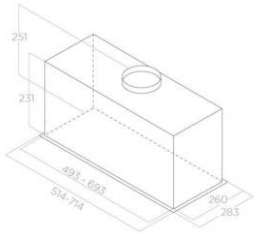

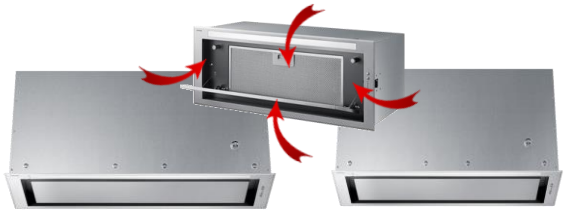

	NK72FG455CS Core	NK52FG455CS Core	NK72FG454CS Core	NK52FG454CS Core
PVPR (€)	459	419	279	269
Eficiencia	B	B	B	B
Potencia extracción (m3/h)	577 (Boost 647)	577 (Boost 647)	625	625
Potencia consumo (W)	257	257	267	267
Nivel ruido (dBA)	68 (71 boost)	68 (71 boost)	69	69
Extracción/ Recirculación	O/O	O/O	O/O	O/O
Filtración	Perimetral	Perimetral	Central	Central
Filtros Aluminio lavable	O	O	O	O
Filtro carbón activo	Accesorio	Accesorio	Accesorio	Accesorio
Alarma limpieza filtro	O	O	-	-
Medidas (AnxAlxFn cm)	71,4 x 30,3-32,2 x 28,3	51,4 x 30,3-32,2x 283	71,4 x 23,1-25,1 x 28,3	51,4 x 23,1-25,1 x 283
Peso (Kg)	10,2	8,5	7,9	6,9

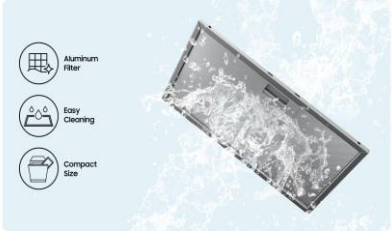

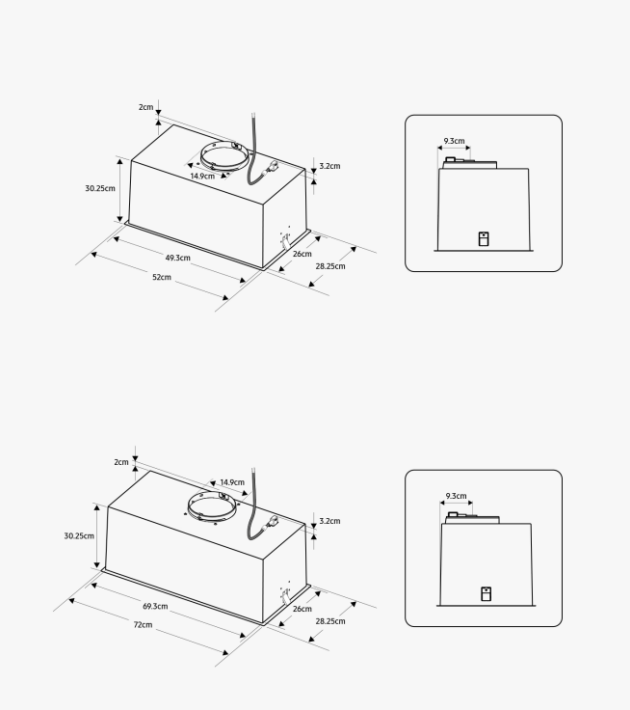

Lineal hornos

	NV68A1170BS/EC Core	NV7B40403CK/U1 NBG	NV7B41301AS/U1 Core	NV7B4430ZAS/U1 Core	NV7B4430ZAB/U1 Core	NV7B4430YAS/U1 NBG	NV7B4450VAS/U1 Core	NV7B4530ZAS/U1 MSH + NBG	NV7B4550UAB/U1 Core	NV7B5750TDK/U1 Core	NV7B6795JAK/U1 Core
PVPR (€)	499	449	599	629	649	649	799	799	899	999	1499
Clase	A	A+	A+	A+	A+	A+	A+	A+	A+	A+	A+
Litros	68L	76L	76L	76L	76L	76L	76L	76L	76L	76L	76L
Limpieza	Pirolítica y vapor	Catalítica y vapor	Pirolítica y vapor	Pirolítica y vapor	Pirolítica y vapor	Pirolítica y vapor	Pirolítica y vapor	Pirolítica y vapor	Pirolítica y vapor	Pirolítica y vapor	Pirolítica y vapor
Pantalla Digital LCD	-	-	-	-	-	-	-	-	-	O (2,25")	O (4,3" color)
Ventiladores	1	1	1	2	2	2	2	2	2	2	2
Dual Cook	-	-	-	O	O	O	O	Dual Cook Flex	O	Dual Cook Flex	Dual Cook Steam Flex
Air Fry	-	-	-	-	-	-	-	-	-	O	O
Cocción baja temperatura	-	-	-	O	O	O	O	O	O	O	O
Cocción vapor	-	Vapor natural Bandeja incluida	-	-	-	-	Vapor natural Bandeja incluida	-	Vapor natural Bandeja incluida	Vapor natural Bandeja incluida	Vapor 100% (Bandeja cristal incluida)
Sonda carne	-	-	-	-	-	O	-	-	O	-	O
Apertura suave puerta	-	-	-	-	-	-	-	-	O	-	O
Wifi y SmartThings	-	O	O	O	O	O	O	O	O	O	O
Medidas cm (AnxAlxFn)	59,5 x 59,5 x 57	59,5 x 59,6 x 57	59,5 x 59,6 x 57	59,5 x 59,6 x 57	59,5 x 59,6 x 57	59,5 x 59,6 x 57	59,5 x 59,6 x 57	59,5 x 59,6 x 57	59,5 x 59,6 x 57	59,5 x 59,6 x 57	59,5 x 59,6 x 57
Peso (Kg)	35,3	34,5	36,5	41	41	42	40,6	43,9	44,5	42,8	49,5

Lineal Placas

	NZ32BG2005FKU1 Core	NZ63M3NM1BBUR Core	NZ63M3707AKUR CRF	NZ63T3706A1UR NBG	NZ63C4036GKU1 Core	NZ63B5046GKU1 Core	NZ64B5066FKU1 Core	NZ64B5066KKU1 Core	NZ64B7799KKU1 Core
PVPR (€)	329	389	399	419	629	659	729	749	1199
Diseño cocción	2 zonas lineal	3 anillos simple	3 anillos simple	3 zonas lineal	Triple anillo 32cm	Flex + anillo dual	Dual Flex	Dual Flex	Dual Flex Plus
Control	Táctil deslizante	Táctil (+/-)	Táctil deslizante	Táctil (+/-)	Táctil deslizante	Táctil deslizante	Táctil deslizante	Táctil deslizante	LCD y mando magnético
Marco biselado	O	-	-	-	O	O	-	O	O
Slim Fit	-	-	-	-	O	O	O	O	O
Potencia máxima (kW)	3,3	7,2	7,2	7,2	7,4	7,4 Zona Flex (3,3/3,7)	7,4 Zona Flex (3,3/3,7)	7,4 Zona Flex (3,3/3,7)	7,4 Zona Flex (3,3/3,7)
Potencia por zonas (kW)	14mm (1,2/1,5) 18mm (1.8/2)	14mm (1,2/1,5) 18mm (2,3/2,6) 28mm (3/4)	14mm (1,2/1,5) 18mm (2,3/2,6) 28mm (3/4)	14mm (1,2/1,5) 18mm (2,3/2,6) 28mm (3/4)	14,5mm (1,4/2) 21mm (2,3/3,3) 32mm (3/3,7)	Flex izdo. (1,85/3) Flex dcho. (1,85/3) 28mm (2,8/3,7)	4 zonas (1,85/3 cada una)	4 zonas (1,85/3 cada una)	4 zonas (2,6/3,2 cada una)
Niveles potencia	9 + boost	9 + boost	9 + boost	9 + boost	15 + boost	15 + boost	15 + boost	15 + boost	15 + boost
Ancho zona Flex	-	-	-	-	-	21cm	21cm	21cm	26cm
Wifi y SmartThings	O	-	-	-	O	O	O	O	O
Medidas (AnxAlxFn cm)	28,8 x 5,6 x 52	59 x 5,7 x 52	59 x 5,7 x 52	59 x 6 x 52	59 x 4,8 x 52	59 x 4,8 x 52	59 x 4,8 x 52	59 x 4,8 x 52	59 x 4,8 x 52
Medidas hueco (AnxFn cm)	27 x 50	56 x 49	56 x 49	56 x 49	56 x 48	56 x 48	56 x 48	56 x 48	56 x 48
Peso (Kg)	5,1	10,6	10,6	10,5	12	11	11	11	14

Lineal microondas libre instalación

	Convección		Grill								Sólo Micro
	MC32DB7746KEE1 Core	MC28A5137CKE1 Core	MG23T5018CWEC Core	MG32DG4524CTE1 Core	MG23DG4524AGE1 Core	MG23DG4524ATE1 Core	MG23DG4524CGE1 NGB/AMZ	MG23K3515ASEC Core	MG23K3515AKE1 Core	MG23K3614AKE1 Core	MS20A3010ALEC Core
PVPR (€)	379	295	199	199	159	159	159	149	149	139	99
Capacidad	32L	28L	23L	32L	23L	23L	23L	23L	23L	23L	20L
Interior	Cerámica Enamel	Cerámica Enamel	Cerámica Enamel	Cerámica Enamel	Cerámica Enamel	Cerámica Enamel	Cerámica Enamel	Cerámica Enamel	Cerámica Enamel	Cerámica Enamel	Epoxy
Diámetro plato (cm)	34,5	31,8	28,8	31,8	28,8	28,8	28,8	28,8	28,8	28,8	25,5
Convección/Grill/Micro Temp. Convección (40-200°C)	O/O/O	O/O/O	-/O/O	-/O/O	-/O/O	-/O/O	-/O/O	-/O/O	-/O/O	-/O/O	-/-/O
Wifi/SmartThings	O	-	-	-	-	-	-	-	-	-	-
Auto recetas	O	O	O	O	O	O	O	O	O	-	-
Mantenimiento calor	-	-	-	O	O	O	O	O	O	-	-
Cocinado al vapor	O (bol incluido)	-	-	-	-	-	-	-	-	-	-
Grill Fry	Air Fry	Slim Fry™	O	O	-	-	O	-	-	-	-
Función Postres	O	O	O	O	O	O	O	-	-	-	-
Desodorización	O	-	-	-	O	O	-	O	O	-	-
Bloqueo infantil	O	O	O	O	O	O	O	O	O	-	-
Plato pizza (Crusty Plate)	O	O	O	O	-	-	O	-	-	-	-
Potencia salida microondas	900W	900W	800W	900W	800W	800W	800W	800W	800W	800W	700W
Consumo	2100W Conv. 1500W Grill 1400W Microo.	2100W Conv. 1500W Grill 1400W Microo.	1100W Grill 1250W Microo.	1500W Grill 1400W Microo.	1150W Grill 1250W Microo.	1150W Grill 1250W Microo.	1150W Grill 1250W Microo.	1100W Grill 1250W Microo.	1100W Grill 1250W Microo.	1100W Grill 1250w Microo.	1050W Microo.
Medidas Cavidad (AnxAlxFn cm)	37,3 x 23,3 x 36,3	35,8 x 23,5.5 x 32,7	33 x 21,1 x 32,4	35,7 x 25,5 x 35,7	33 X 21,1 X 32,4	33 X 21,1 X 32,4	33 X 21,1 X 32,4	33 X 21,1 X 32,4	33 X 21,1 X 32,4	33 X 21,1 X 32,4	30,6 x 20,82 x 30,74
Medidas Exteriores (AnxAlxFn cm)	52,3 x 33 x 51,5	51,7 x 31 x 47,56	48,9 x 27,5 x 38,1	51,7 x 29,7 x 44	48,9 x 27,5 x 39,4	48,9 x 27,5 x 39,4	48,9 x 27,5 x 39,4	48,9 x 27,5 x 39,2	48,9 x 27,5 x 39,2	48,9 x 27,5 x 39,2	44 x 25,9 x 33,75
Peso (Kg)	20,4	17,8	12,7	15,5	13	13	13	13	13	13	10,5

Lineal microondas encastre

	MG22M8274CT/E1 Core	**MG22M8254AK/E1** Core	**MG23A7013CT/EC** Core
PVPR (€)	399	349	279
Capacidad	22L	22L	23L
Interior	Cerámica Enamel	Cerámica Enamel	Cerámica Enamel
Sistema Triple Distribución Ondas (TDS)	O	O	O
Plato giratorio	255mm	255mm	288mm
Potencia consumo	1100W Grill 1300W Microondas 2400W Máxima	1100W Grill 1300W Microondas 2400W Máxima	1100W Grill 1300W Microondas 2400W Máxima
Potencia eléctrica	850W	850W	800W
Descongelación rápida	O	O	O
Grill Fry	-	-	O
Función Postres	-	-	O
Desodorización	-	O	-
Plato pizza (Crusty)	O	-	O
Kits encastre	-	-	O
Medidas Cavidad (AnxAlxFn cm)	33 x 22,4 x 29,2	33 x 22,4 x 29,2	33 x 21,1 x 32,4
Medidas Exteriores (AnxAlxFn cm)	59,5 x 38 x 32	59,5 x 38 x 32	48,9 x 27,5 x 36,2
Medidas Corte instalación (AnxAlxFn cm)	56,4 x 36,2 x 55	56,4 x 36,2 x 55	56 (+0,8) x 36,2 x 55
Peso (Kg)	15,5	15,5	14,5

Cerámica Enamel

TDS

Grill Fry

Desodorización

Función postres

Descongelación rápida

Crusty Plate

Lineal aspiración

	VS15A6031R4	VS15A60AGR5	VS20B75AGR1	VS20B75ACR5	VS20B75ADR5	VS20C8524TB	VS20C9542TN	VS80F28DLP	One Launch VS90F40DEK
	Jet 60 Turbo CRF/ECI/NBG	**Jet 65 PET** ECI/MM/NBG/Orange	**Jet 75 PET** MM/NBG/Telefónica	**Jet 75 Complete** ECI/NBG	**Jet 75 Pro** E-store	**Jet 85 Complete** ECI/NBG/MM	**Jet 95 Pet** NBG/Wivai	**BeSpoke Jet AI Lite** Core	**BeSpoke Jet AI Ultra** Core
PVPR (€)	299	369	449	499	549	599	649	849	1349
Potencia succión	150AW	150AW	200AW	200AW	200AW	210AW	210AW	280AW	400AW
Filtración	99,999%	99,999%	99,999%	99,999%	99,999%	99,999%	99,999%	99,999% HEPA	99,999% HEPA
Autonomía (min/med/máx. pot.)	40/20/5	40/20/5	60/?/?	60/?/?	60/?/?	60/?/?	60/?/?	60/?/?	160/?/? 100min bat.1 60min bat.2
Baterías extraíbles	1	1	1	1	1	1	1	1	2
Estación carga	2 en 1 (pared e indep.)	2 en 1 (pared e indep.)	2 en 1 (pared e indep.)	2 en 1 (pared e indep.)	2 en 1 (pared e indep.)	2 en 1 (pared e indep.)	Z Station	All-in-one (carga y auto vaciado)	All-in-one (carga y auto vaciado)
Depósito	0,8L	0,8L	0,8L	0,8L	0,8L	0,8L	0,8L	0,5L + 2L estación	0,5L + 2L estación
Nivel Ruido	86dB	86dB	86dB	86dB	86dB	86dB	86dB	87dB	87dB
Display	-	-	Pantalla LED	Pantalla LED	Pantalla LED	Pantalla LCD	Pantalla LCD	Pantalla LCD	Pantalla LCD
Tubo telescópico	-	-	-	-	-	-	O	O	O
Cepillo mascotas	-	Pet Tool	Pet Tool	Pet Tool	Pet Tool	Pet Tool+	Pet Tool+	Pet Tool+	Pet Tool+
Cepillo principal	Jet Fit Brush	Jet Fit Brush	Turbo Action Brush	Turbo Action Brush Soft Action Brush	Turbo Action Brush	Jet Dual Brush Slim LED Brush	Jet Dual Brush	Jet Dual Brush+	Active Dual Brush Slim LED Brush+
Wifi y AI	-	-	-	-	-	-	-	O	O
Medidas aspirador (AnxAlxFn cm)	25x112x20,3	25x112x20,3	25x113x21,5	25x113x21,5	25x113x21,5	25x93x20,2	25x93x20,2	25x100x20,2	25x103,6x24,3
Medidas Z-Station o All-in-one	-	-	-	-	-	-	Z-Station 25x94,2x38,7	All-in-one 30x115x30	All-in-one 30x119,2x35
Peso (Kg)	2,16	2,3	2,6	2,6	2,6	2,43	2,71	2,7 (9,1 total)	2,8 (9,2 total)

Cambio en H2

Cepillos y accesorios aspiración

	VS15A6031R4	VS15A60AGR5	VS20B75AGR1	VS20B75ACR5	VS20B75ADR5	VS20C8524TB	VS20C9542TN	VS80F28DLP	VS90F40DEK
	Jet 60 Turbo CRF/ECI/NBG	**Jet 65 PET** ECI/MM/NBG/Orange	**Jet 75 PET** MM/NBG/Telefónica	**Jet 75 Complete** ECI/NBG	**Jet 75 Pro** E-store	**Jet 85 Complete** ECI/NBG/MM	**Jet 95 Pet** NBG/Wivai	**BeSpoke Jet AI Lite** Core	**BeSpoke Jet AI Ultra** Core
Active Dual LED Brush	-	-	-	-	-	-	-	-	O
Slim LED Brush+	-	-	-	-	-	-	-	-	O
Slim LED Brush	-	-	-	-	-	O	-	-	-
Jet Dual Brush+	-	-	-	-	-	-	-	O	-
Jet Dual Brush	-	-	-	-	-	O	O	-	-
Turbo Action Brush	-	-	O	O	-	-	-	-	-
Soft Action Brush	-	-	-	O	-	-	-	-	-
Jet Fit Brush	O	O	-	-	-	-	-	-	-
Pet Tool+	-	-	-	-	-	O	O	O	O
Pet Tool	-	O	O	O	O	-	-	-	-
Flexible Tool	-	-	-	-	-	O	O	O	O
Combination Tool	O	O	O	O	O	O	O	O	O
Extension crevice Tool	O	O	O	O	O	O	O	O	O
Accesory Craddle	-	-	-	-	-	-	-	O	O
Battery Charging Kit	-	-	-	-	-	-	-	-	O

Active Dual LED | Slim LED+ | Slim LED | Jet Dual+ | Jet Dual | Turbo Action | Soft Action | Jet Fit | Pet Tool+ | Pet Tool

Flexible Tool | Combination Tool | Extension crevice Tool | Accesory craddle | Battery charging kit